第 41 回　名 誉 会 長 杯 バレーボールデー

令和５年度大会　　結果表

開　催　日　：令和5年11月19日（日）

会　　場　：　高梁市民体育館　　（A.Bコート）
　　高梁市立高梁中学校　（C.Dコート）
　　成羽体育館　　（E.Fコート）

選手宣誓　　大　高　　（倉敷地区）
参加賞受領　　つねやま　　（玉野地区）

開会式	8時21分～8時41分
試　合	9時18分～16時26分
閉会式	16時38分～16時48分

A クラス

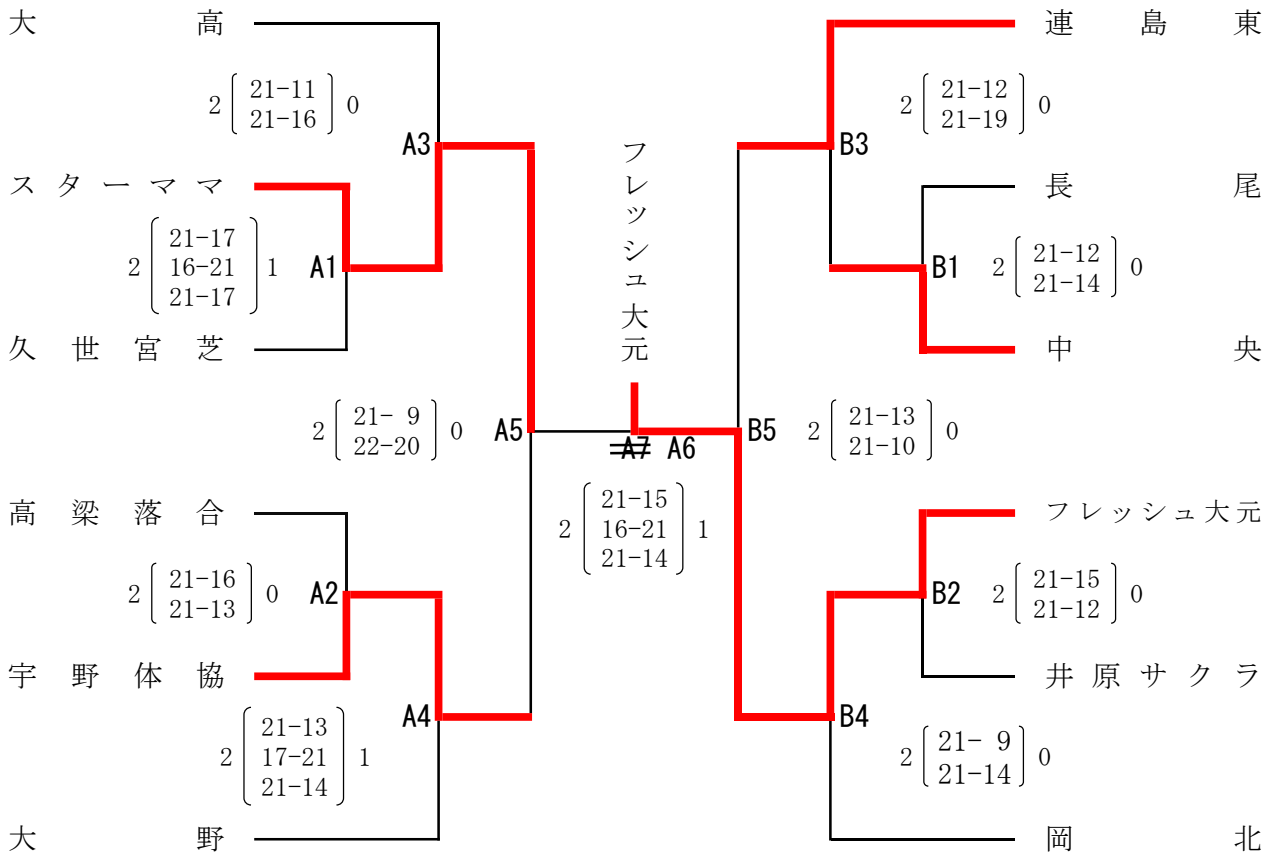

B クラス

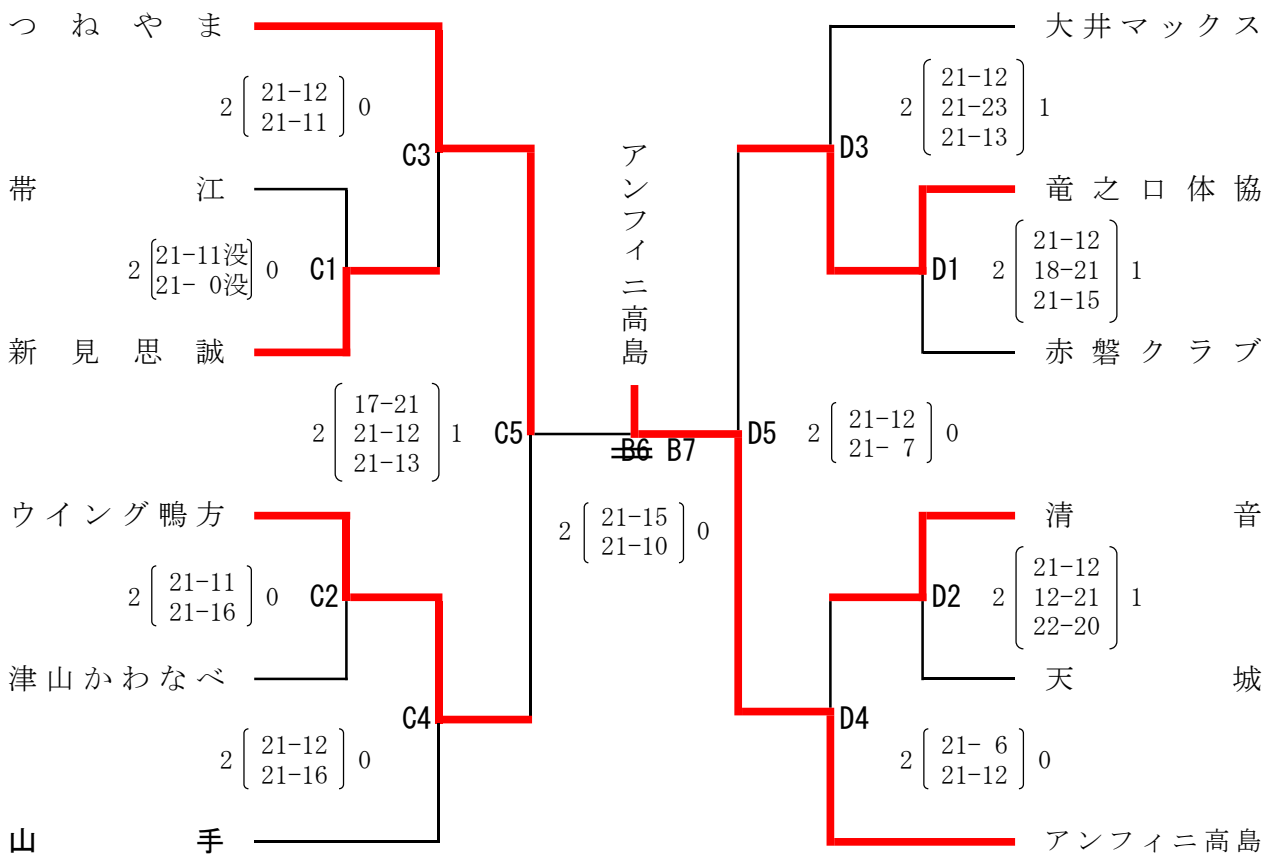
つねやま
2 21-12 21-11 0
C3
帯江
2 21-11没 21- 0没 0
C1
新見思誠
2 17-21 21-12 21-13 1
C5
ウイング鴨方
2 21-11 21-16 0
C2
津山かわなべ
C4
2 21-12 21-16 0
山手
アンフィニ高島
~~B6~~ B7
2 21-15 21-10 0
大井マックス
2 21-12 21-23 21-13 1
D3
竜之口体協
D1
2 21-12 18-21 21-15 1
赤磐クラブ
D5
2 21-12 21- 7 0
清音
D2
2 21-12 12-21 22-20 1
天城
D4
2 21- 6 21-12 0
アンフィニ高島

C クラス

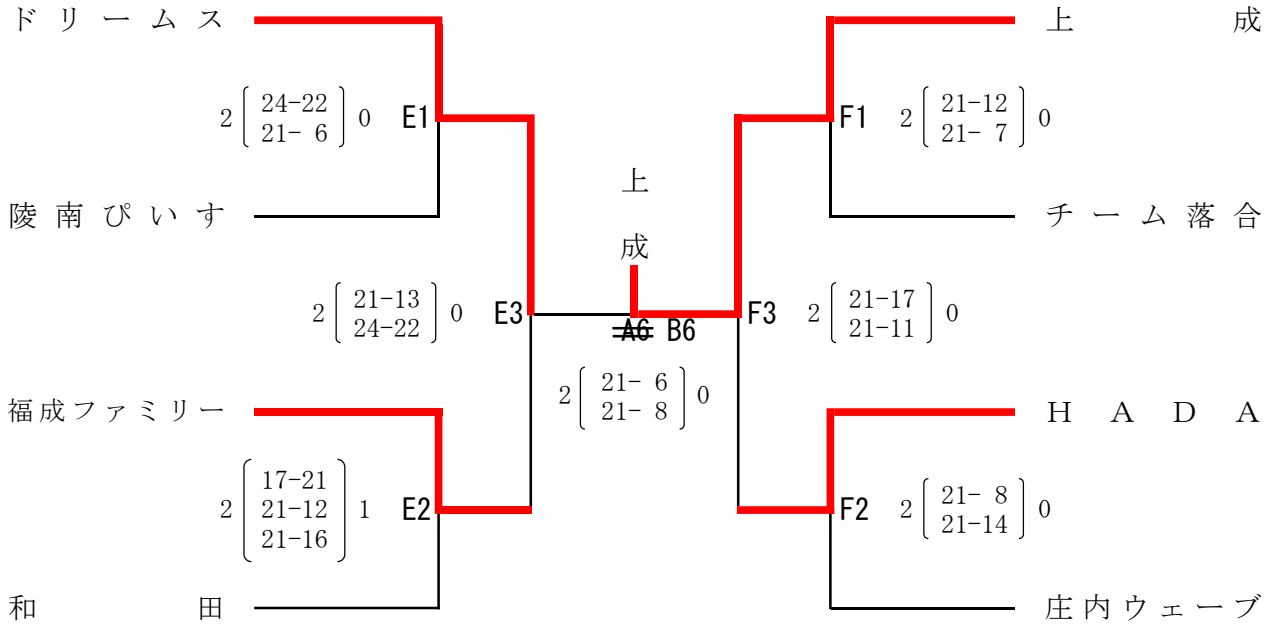
ドリームス
2 24-22 21- 6 0
E1
陵南ぴいす
2 21-13 24-22 0
E3
福成ファミリー
2 17-21 21-12 21-16 1
E2
和田
上成
~~A6~~ B6
2 21- 6 21- 8 0
上成
F1
2 21-12 21- 7 0
チーム落合
F3
2 21-17 21-11 0
HADA
F2
2 21- 8 21-14 0
庄内ウェーブ