第25回岡山ガス杯ママさんバレーボール大会

六番川水の公園体育館(A･B･C)政田小学校体育館(D･E)平福小学校体育館(F･G)　令和6年2月11日(日)

開会式(8:15 ～ 8:40)　閉会式(17:05 ～ 17:16)

六番川(9:08 ～ 16:55)政田小(9:42 ～ 14:15)平福小(9:55 ～ 14:43)

Aグループ

1 岡 北
2 甲 浦
3 アンフィニ高島
4 中 央
5 宇野体協
6 フレッシュ大元
7 西テンダー
8 大 野

2 (21-16 16-21 21-19) 1 ~~A2~~ A1
2 (21-14 21-16) 0 ~~A4~~ A3
2 (15-21 27-25 21-11) 1 ~~A3~~ A2
2 (21-11 21- 7) 0 ~~A7~~ A5
2 (21- 9 21-14) 0 B2
2 (21-11 21- 5) 0 ~~A5~~ A4
2 (19-21 21-12 21-16) 1 B3

Bグループ

9 紅 龍
10 中山フレンズ
11 福浜同好会さつき
12 京山マンボウズ
13 御津体協
14 横 井
15 富 山

2 (21-15 21-13) 0 ~~C3~~ C2
2 (21- 8 21-14) 0 ~~C5~~ C4
2 (22-20 21-15) 0 ~~C4~~ C3
2 (21-18 21-14) 0 ~~B7~~ C5
2 (16-21 21-19 21-15) 1 ~~C2~~ C1
2 (21-14 21-16) 0 B4

Cグループ

16 ~~三門レインボーズA~~ 棄 権
17 芳 田
18 ~~ファウンド平井~~ 棄 権
19 ~~ひまわり~~ 棄 権
20 財田VC
21 竜之口体協
22 芳明レディース

~~D2~~
~~D5~~
~~D3~~
2 (21-19 21-12) 0 ~~C7~~ B6
2 (21-13 12-21 21-16) 1 ~~D1~~ D2
2 (21-18 22-20) 0 D4

Dグループ

23 灘 崎
24 オール二藤
25 政 田
26 横井上ツインズ
27 幡 多
28 福成ファミリー
29 松崎FAKERS

2 (21-10 21-16) 0 E1
2 (18-21 21- 8 21-19) 1 E4
2 (21-18 14-21 21-18) 1 E2
2 (21-13 21-18) 0 ~~A6~~ C6
2 (21-19 21-19) 0 ~~A1~~ D1
2 (21- 3 21- 9) 0 E3

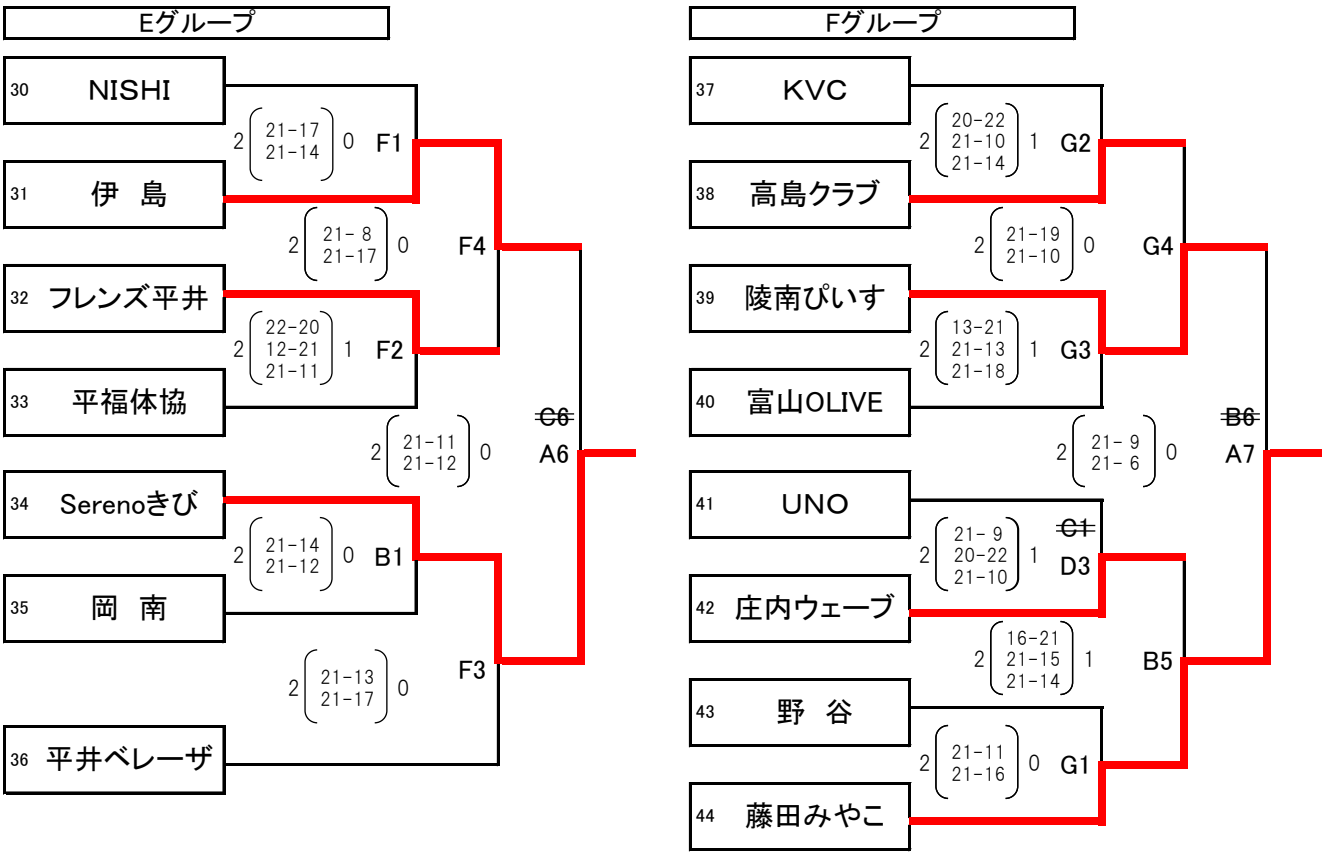

Aグループ	《優 勝》	フレッシュ大元
	〈準優勝〉	中 央
Bグループ	《優 勝》	横 井
	〈準優勝〉	紅 龍
Cグループ	《優 勝》	芳明レディース
	〈準優勝〉	芳 田
Dグループ	《優 勝》	松崎FAKERS
	〈準優勝〉	オール二藤
Eグループ	《優 勝》	Serenoきび
	〈準優勝〉	伊 島
Fグループ	《優 勝》	藤田みやこ
	〈準優勝〉	陵南ぴいす