第9回おもちゃ王国杯ママさんバレーボール大会

岡山市総合文化体育館メインアリーナ（A・B・C・D)サブアリーナ(E・F)　　令和4年10月15日(土)

開会式（８：３０～８：５０）メイン（９：３３　～９：３０）サブ（９：３０～１４：３９）閉会式（１６：３３～１６：４５）

Aクラス（10チーム）

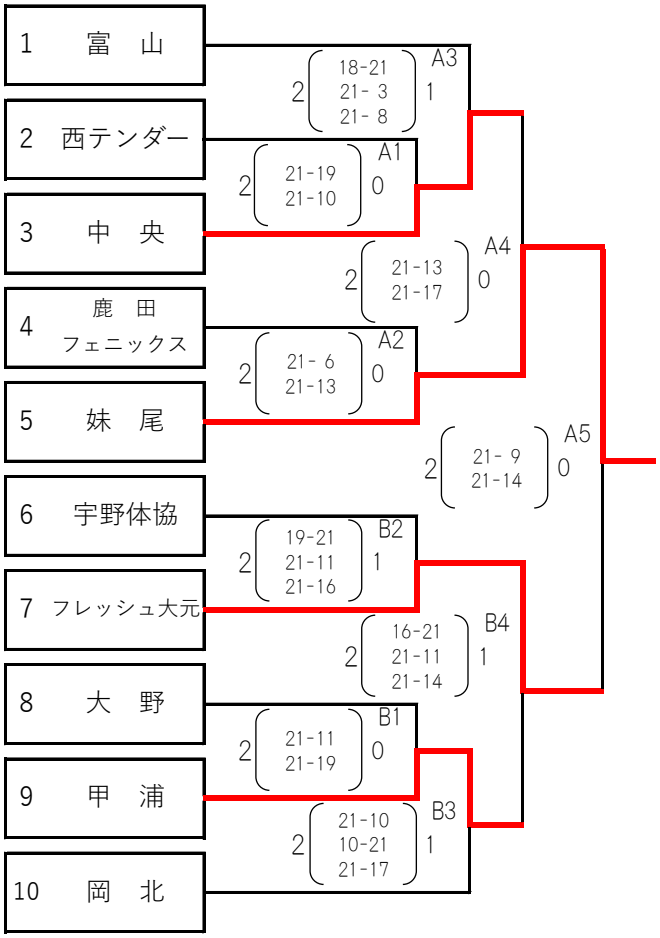

Bクラス（10チーム）

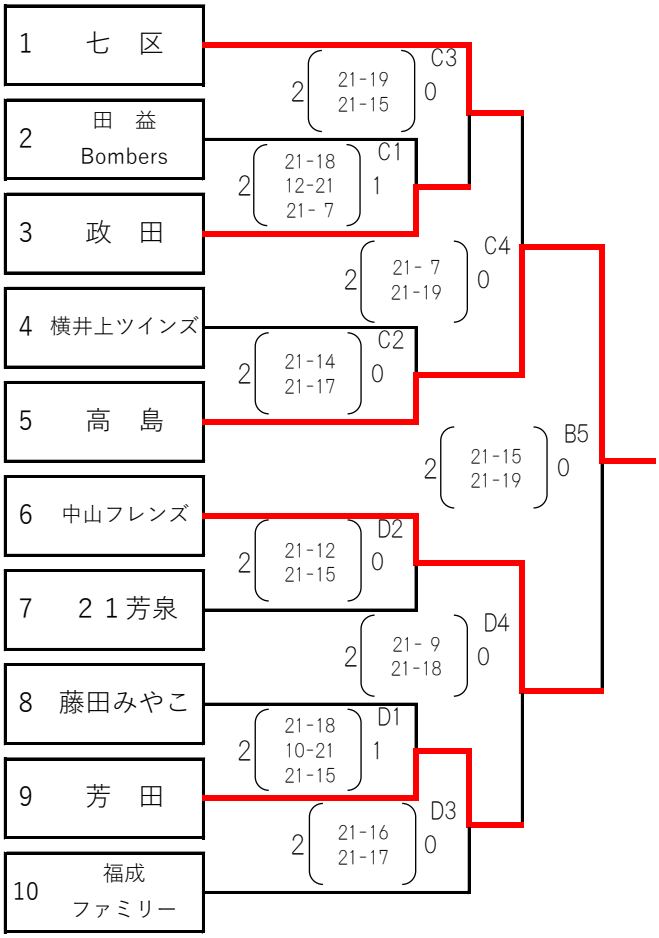

Cクラス（9チーム）

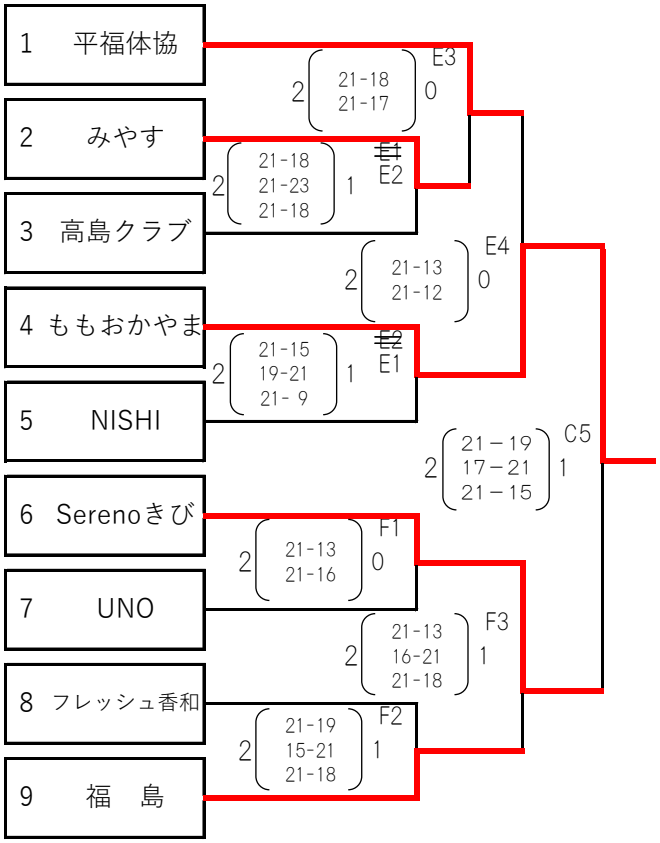

Aクラス

《優　勝》	**妹　尾**
〈準優勝〉	フレッシュ大元
〈第３位〉	中　央
〈第３位〉	甲　浦

Bクラス

《優　勝》	**高　島**
〈準優勝〉	中山フレンズ
〈第３位〉	七　区
〈第３位〉	芳　田

Cクラス

《優　勝》	**ももおかやま**
〈準優勝〉	Serenoきび
〈第３位〉	平福体協
〈第３位〉	福　島