第30回全国家庭婦人バレーボールいそじ大会
岡山県予選大会

【開催日】　平成30年10月20日（土）

【会　場】　六番川水の公園体育館

（Ａ・Ｂ・Ｃコート）

≪　結　果　表　≫

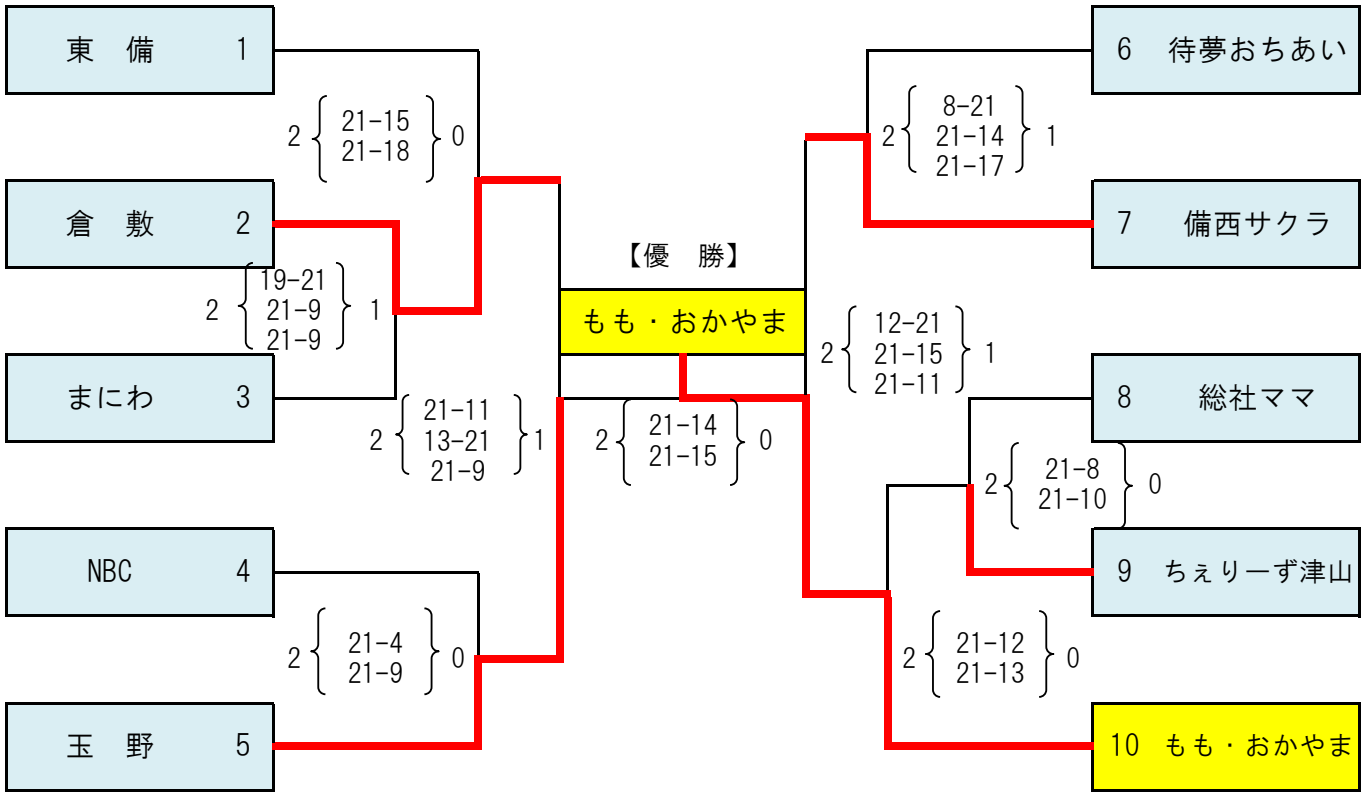

出場チーム（10）

【岡山地区】	もも・おかやま	【備北地区】	待夢おちあい、ＮＢＣ
【倉敷地区】	倉　敷	【備西地区】	備西サクラ
【東備地区】	東　備	【玉野地区】	玉　野
【美作地区】	ちぇりーず津山、まにわ	【総社地区】	総社ママ

※優勝チームは平成31年3月15日（金）～17日（日）に山梨県で開催される
全国大会へ岡山県代表として出場する。