キムラヤ杯第33回OHK岡山県シニアママさんバレーボール大会
結果表≪ゆり≫

【ゆり組ーC・D】（50歳以上）16チーム

C・Dコート（1階メインコート）

ゆり（Eブロック）

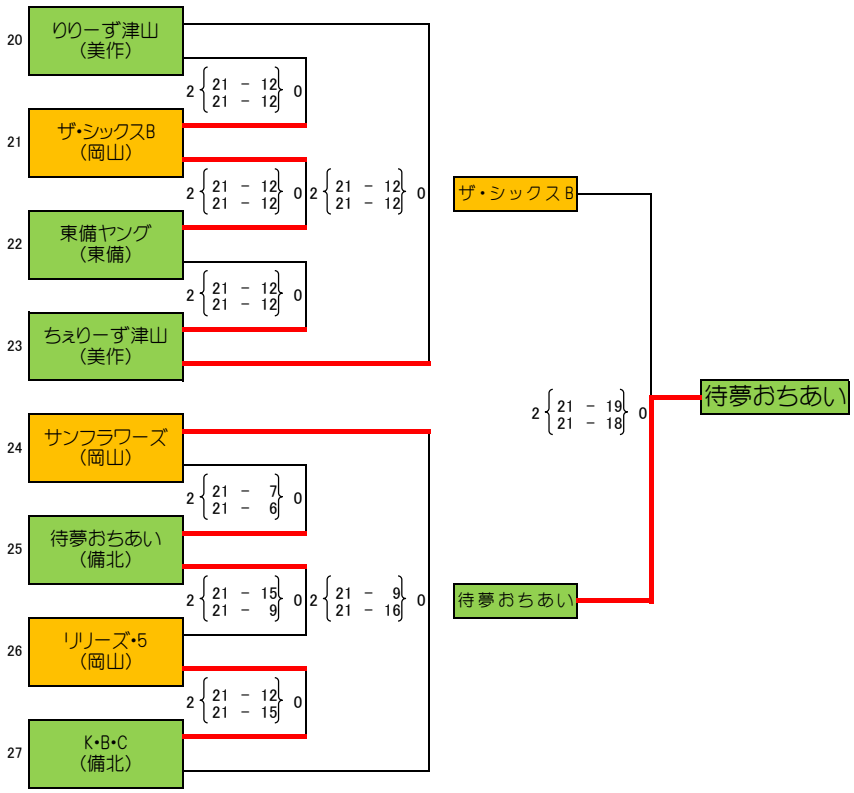

ゆり（Fブロック）

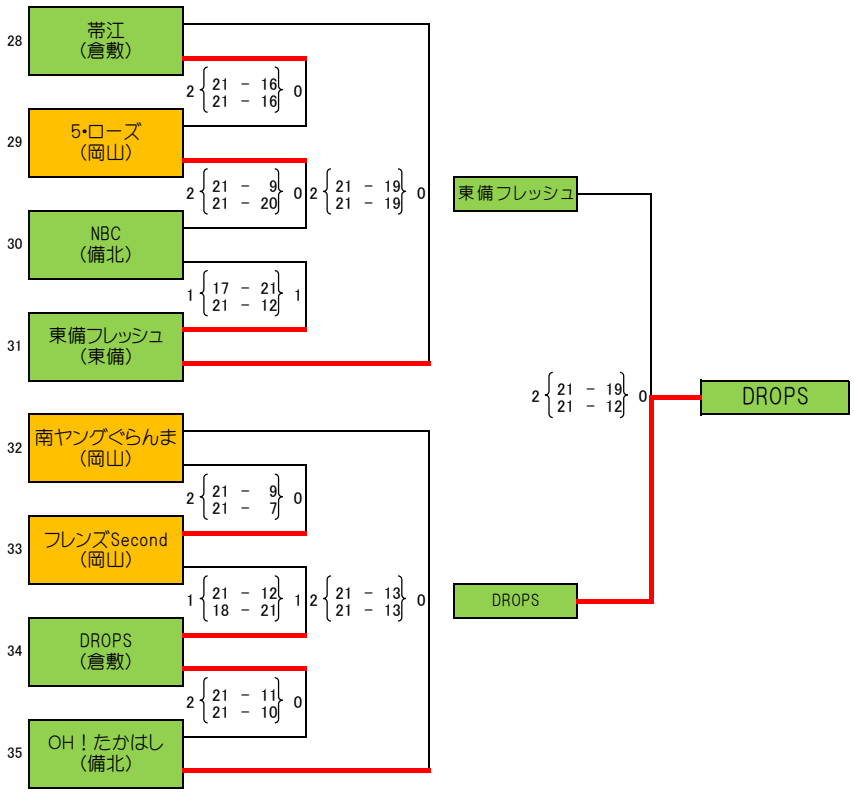

ゆり(Gブロック)

36 総社ママ（総社）
37 備西サクラ（備西）
38 りりーず大野（岡山）
39 ゆり玉野B（玉野）
40 ザ・ファースト（岡山）
41 児島（倉敷）
42 ゆり玉野A（玉野）
43 南ヤングまむ（岡山）

1 { 18 - 21 / 21 - 10 } 1
2 { 21 - 14 / 21 - 14 } 0
1 { 21 - 12 / 20 - 21 } 1
2 { 21 - 14 / 21 - 10 } 0
2 { 21 - 14 / 21 - 6 } 0
1 { 21 - 13 / 13 - 21 ジャンケン } 1
2 { 21 - 9 / 21 - 17 } 0
2 { 21 - 9 / 21 - 17 } 0

ゆ り 玉 野 B
ゆ り 玉 野 A
2 { 21 - 14 / 21 - 15 } 0
ゆり玉野A

ゆり(Hブロック)

44 まにわ（美作）
45 ゆり玉野C（玉野）
46 サンフラワーズ・I（岡山）
47 茶屋町（倉敷）
48 ザ・シックスA（岡山）
49 備西スマイル（備西）
50 なな同好会（岡山）
51 NAKASU（倉敷）

2 { 21 - 13 / 21 - 12 } 0
1 { 19 - 21 / 21 - 17 } 1
2 { 21 - 6 / 21 - 10 } 0
2 { 21 - 18 / 21 - 9 } 0
2 { 21 - 8 / 21 - 12 } 0
2 { 21 - 16 / 21 - 16 } 0
2 { 21 - 16 / 21 - 9 } 0
2 { 21 - 14 / 21 - 6 } 0

茶 屋 町
NAKASU
2 { 21 - 12 / 21 - 14 } 0
茶屋町