第43回OHK杯
岡山県ママさんバレーボール大会　結果表

県大会　日時:平成29年9月30日(土)　会場:岡山市総合文化体育館
決勝大会　日時:平成29年10月8日(日)　会場:笠岡総合体育館

Aクラス

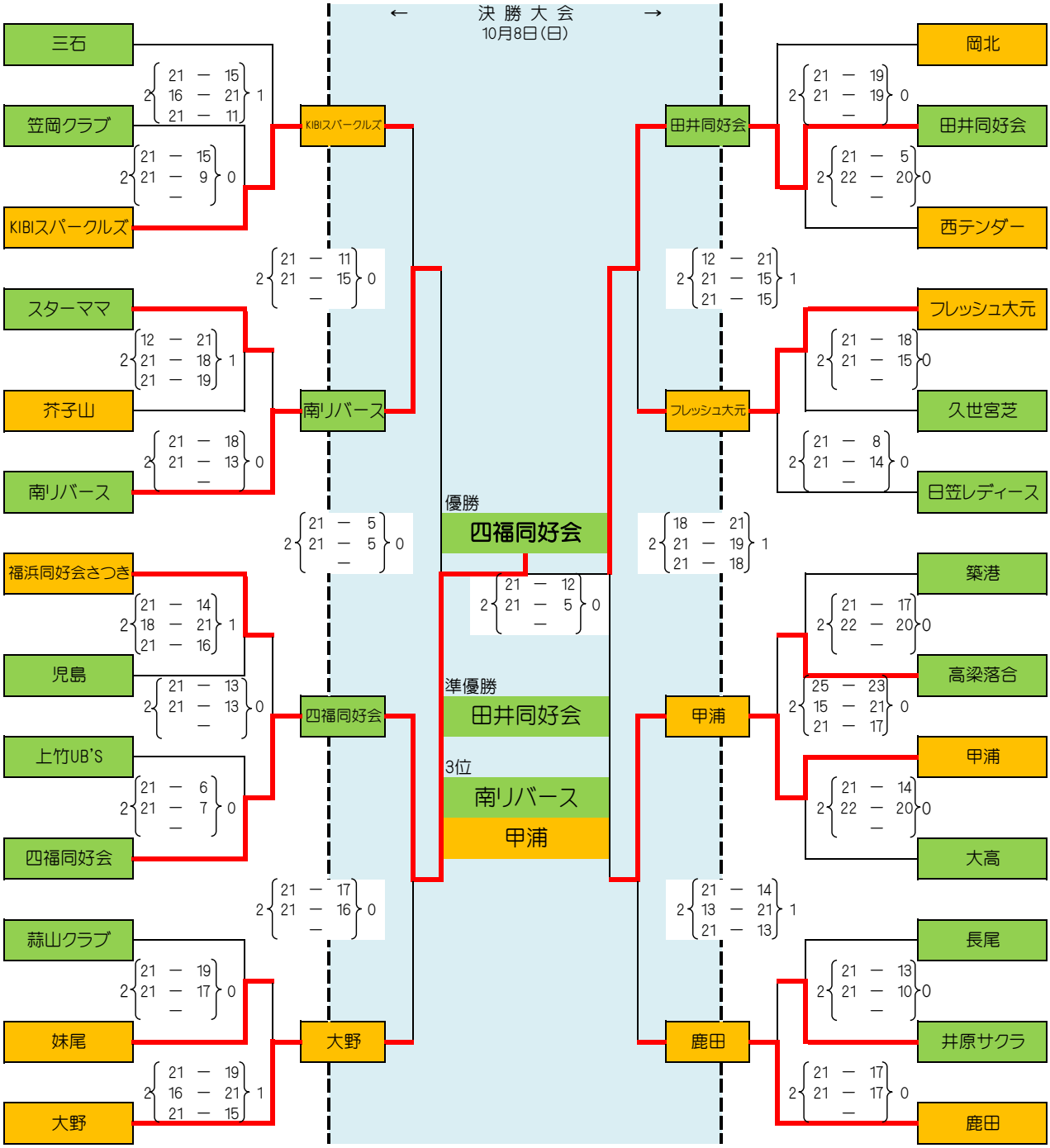

Bクラス

← 決勝大会 →

10月8日(日)

けやきフレンズ	23 – 25, 21 – 18, 21 – 17	2 – 1	ソレイユ			山陽くらぶ	21 – 10, 21 – 9, –
ソレイユ	21 – 18, 21 – 15, –	2 – 0	ソレイユ			ひまわり	18 – 21, 21 – 12, 21 – 19
ドリームス						清音	2 – 1
オール二藤	棄権		オール二藤			清音	21 – 13, 21 – 17, –
粒江						ラ・メール	2 – 0
七区	21 – 12, 16 – 21, 21 – 18	2 – 1	オール二藤			ラ・メール	21 – 13, 21 – 13, –
平福体協	21 – 5, 21 – 8, –	2 – 0				こおりシュガーズ	2 – 0
有漢クラブ						フレッシュ邑久	21 – 6, 21 – 16, –
カミーリア	21 – 12, 16 – 21, 22 – 20	2 – 1	二日比			船穂ママ	21 – 12, 21 – 10, –
二日比	21 – 13, 8 – 21, 21 – 19	2 – 1				ウイング鴨方	2 – 0
富山	21 – 17, 21 – 12, –	2 – 0	茶屋町クラブ			NAGI	21 – 10, 21 – 8, –
茶屋町クラブ						新見思誠	2 – 0
鉾立	22 – 20, 21 – 19, –	2 – 0	茶屋町クラブ			NAGI	21 – 17, 21 – 12, –
						中洲	21 – 15, 21 – 15, –
						中洲	2 – 0
						平井ベレーザ	21 – 17, 21 – 11, –
						UNO	2 – 0

ソレイユ	11 – 21, 21 – 16, 21 – 17	2 – 1				清音	21 – 13, 21 – 17, –
オール二藤	21 – 17, 21 – 18, –	2 – 0				ラ・メール	2 – 0
二日比	21 – 15, 21 – 12, –	2 – 0				NAGI	23 – 21, 21 – 12, –
茶屋町クラブ						中洲	2 – 0

			優勝	NAGI	17 – 21, 21 – 10, 21 – 14	2 – 1	
			準優勝	茶屋町クラブ			
				ラ・メール			
				ソレイユ			

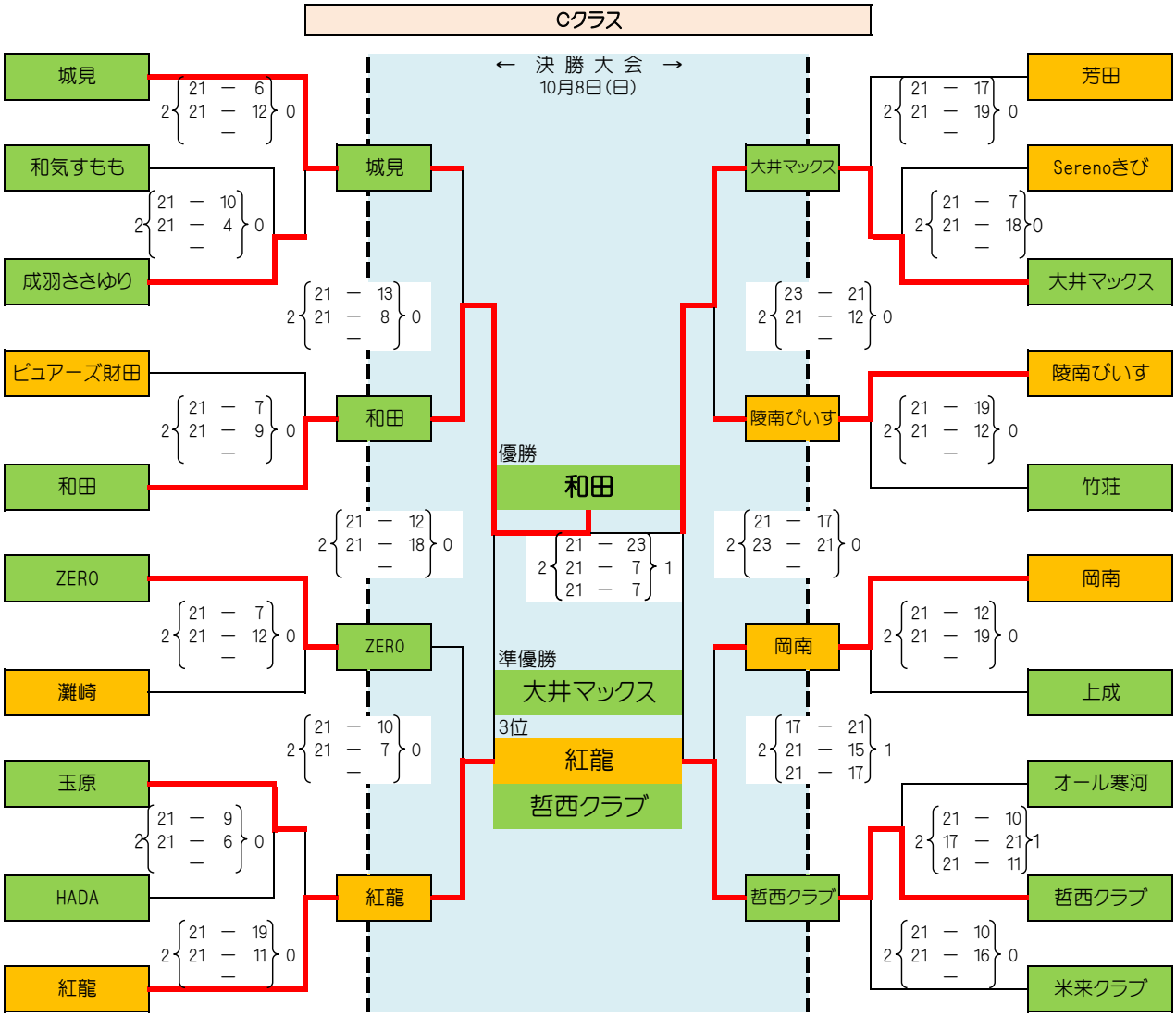
Cクラス
← 決 勝 大 会 →
10月8日(日)
城見
和気すもも
成羽ささゆり
ピュアーズ財田
和田
ZERO
灘崎
玉原
HADA
紅龍
芳田
Serenoきび
大井マックス
陵南ぴいす
竹荘
岡南
上成
オール寒河
哲西クラブ
米来クラブ
優勝
和田
準優勝
大井マックス
3位
紅龍
哲西クラブ