第29回全国家庭婦人バレーボールいそじ大会
岡山県予選大会　結果表

【開催日】　平成29年8月19日（土）

【会　場】　岡山市総合文化体育館（Ａ・Ｂ・Ｃ・Ｄコート）
浦安小学校体育館（Ｅ・Ｆコート）

≪　組み合わせ表　≫

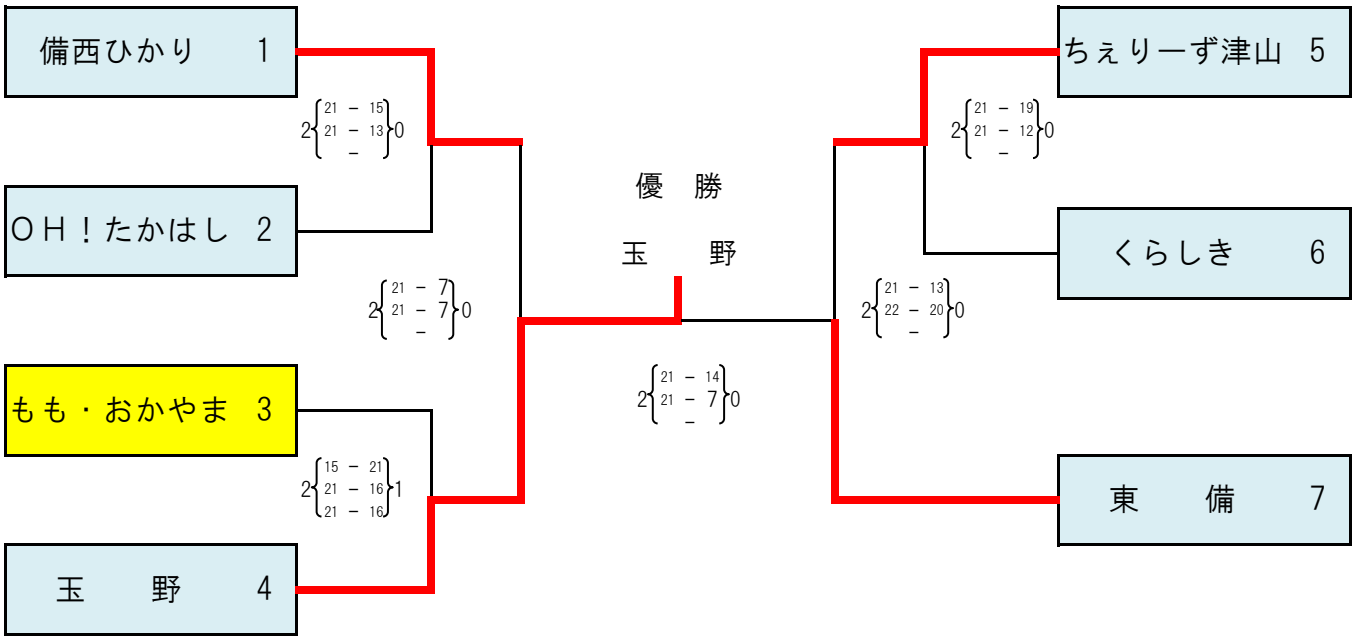

出場チーム（7）

【岡山地区】　もも・おかやま
【倉敷地区】　くらしき
【東備地区】　東　備
【美作地区】　ちぇりーず津山
【備北地区】　ＯＨ！たかはし
【備西地区】　備西ひかり
【玉野地区】　玉野

※優勝チームは平成30年3月9日（金）～11日（日）に大阪府で開催される
全国大会へ岡山県代表として出場する。