第28回全国家庭婦人バレーボールいそじ大会
岡山県予選大会　結果表

【開催日】　平成28年7月23日（土）

【会　場】　六番川水の公園体育館（Ａ・Ｂ・Ｃコート）
政田小学校体育館（Ｄ・Ｅコート）

≪　組み合わせ表　≫

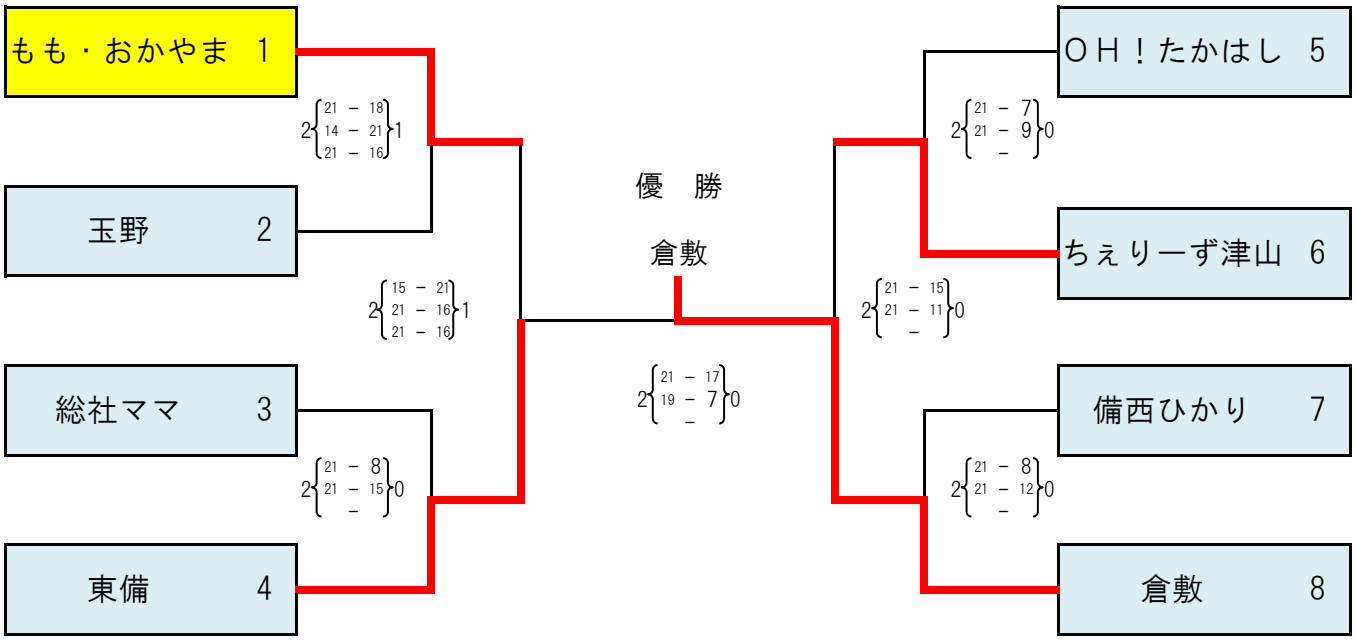

出場チーム（8）

【岡山地区】　もも・おかやま
【倉敷地区】　倉　敷
【東備地区】　東　備
【美作地区】　ちぇりーず津山
【備北地区】　ＯＨ！たかはし
【備西地区】　備西ひかり
【玉野地区】　玉野
【総社地区】　総社ママ

※優勝チームは平成29年3月10日（金）～12日（日）に岐阜県で開催される
全国大会へ岡山県代表として出場する。