第30回中国ママさんバレーボール大会
《 ことぶきの部 》岡山県予選大会　結果表

【開催日】　平成27年8月1日（土）

【会　場】　岡山市総合文化体育館
（Ａ・Ｂ・Ｃ・Ｄコート）

≪　組み合わせ表　≫

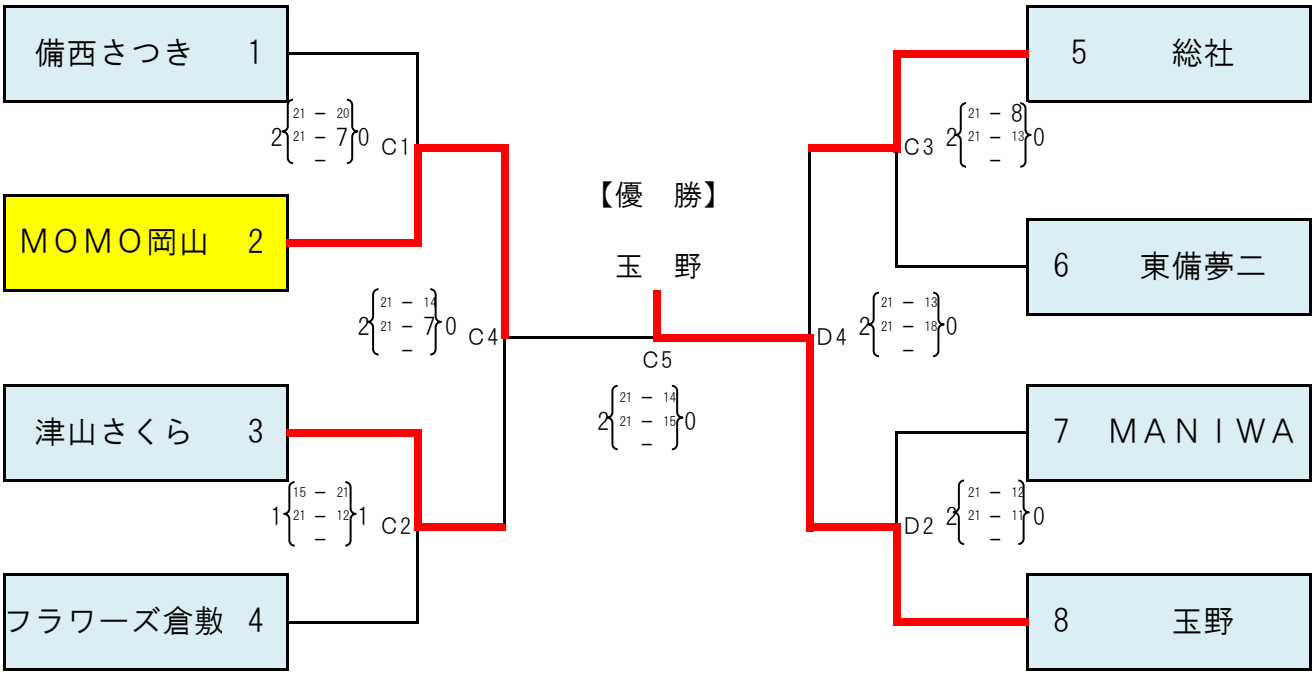

出場チーム（8）

【岡山地区】ＭＯＭＯ岡山　　【備西地区】備西さつき
【倉敷地区】フラワーズ倉敷　　【玉野地区】玉野
【東備地区】東備夢二　　【総社地区】総社
【美作地区】津山さくら、ＭＡＮＩＷＡ

※優勝チームは平成27年11月14日（土）～15日（日）に島根県で開催される
中国大会へ岡山県代表として出場する。

第30回中国ママさんバレーボール大会
《 いそじの部 》岡山県予選大会　結果表

【開催日】　平成27年8月1日（土）

【会　場】　岡山市総合文化体育館
（Ａ・Ｂ・Ｃ・Ｄコート）

≪　組み合わせ表　≫

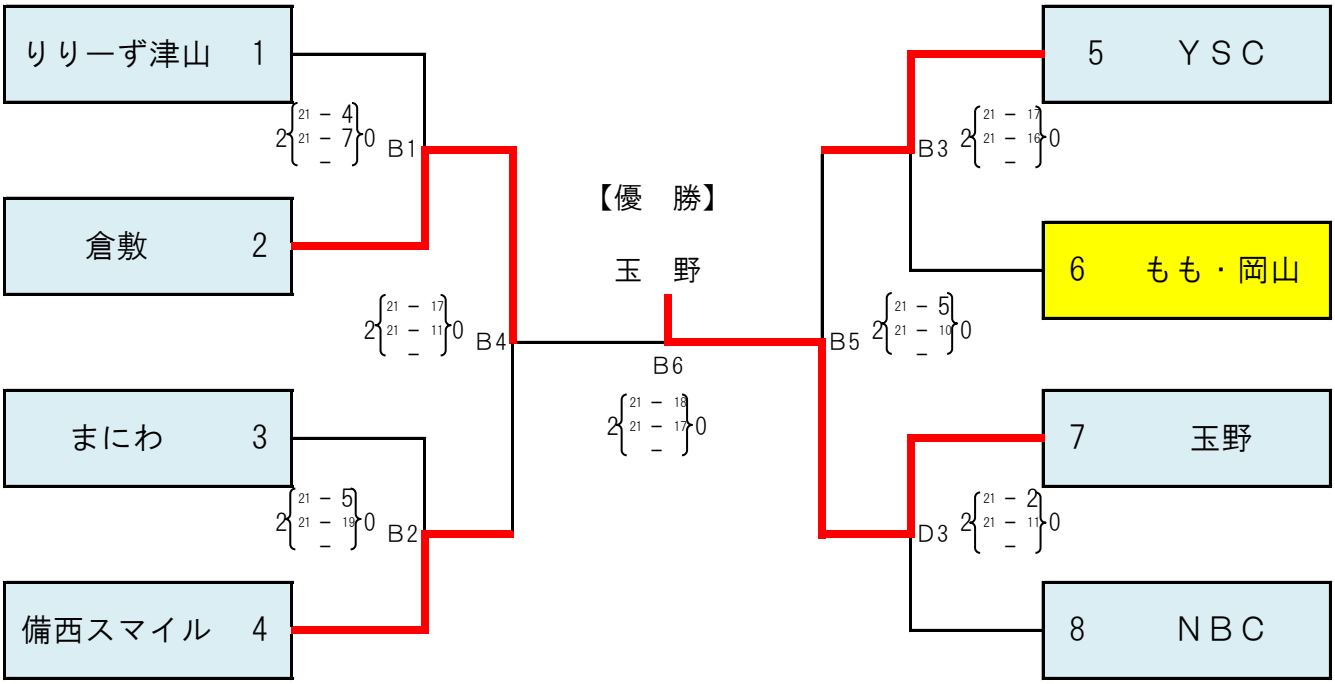

出場チーム（8）

【岡山地区】もも・岡山
【倉敷地区】倉敷
【美作地区】まにわ、りりーず津山
【備北地区】ＮＢＣ、ＹＳＣ
【備西地区】備西スマイル
【玉野地区】玉野

※優勝チームは平成27年11月14日（土）～15日（日）に島根県で開催される
中国大会へ岡山県代表として出場する。

第30回中国ママさんバレーボール大会
《 一般の部 》岡山県予選大会　結果表

【開催日】　平成27年8月1日（土）

【会　場】　岡山市総合文化体育館
（Ａ・Ｂ・Ｃ・Ｄ・Ｅ・Ｆコート）

≪　組み合わせ表　≫

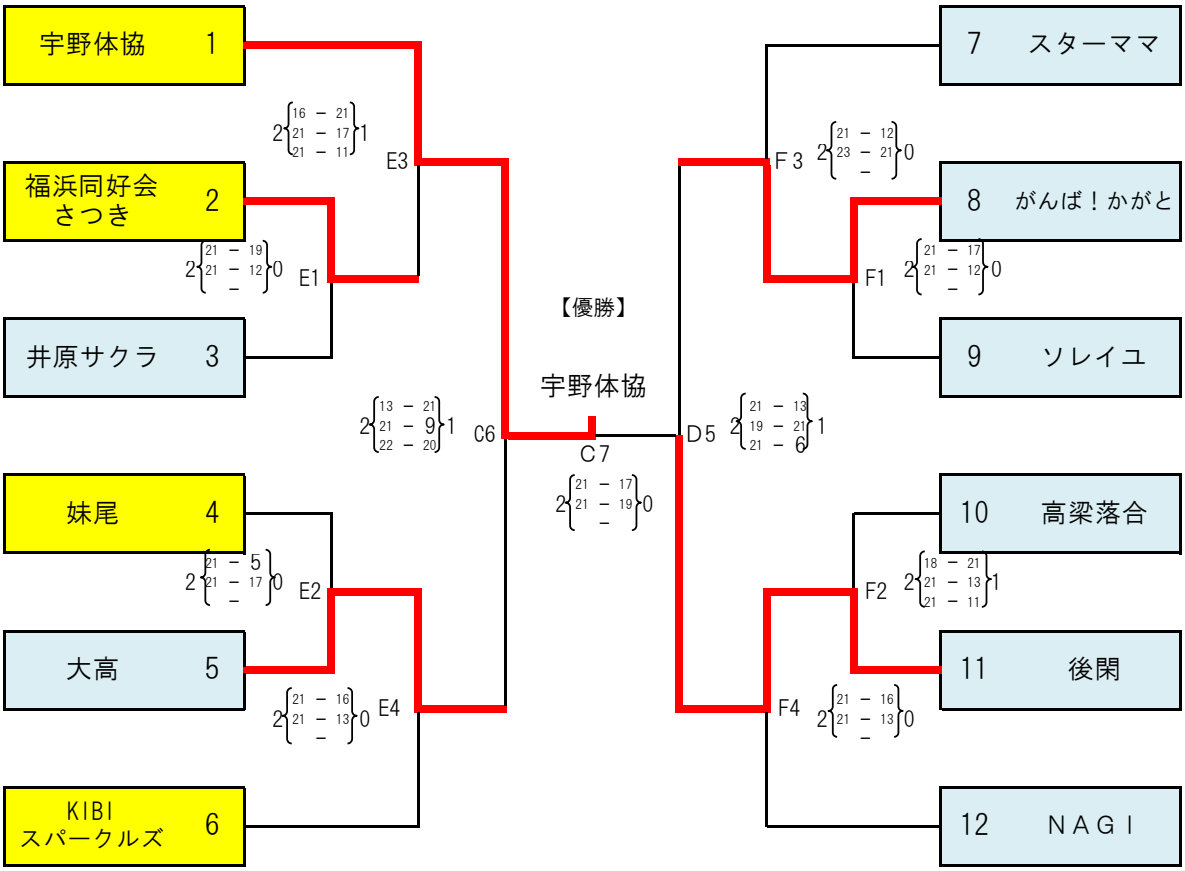

出場チーム（12）

【岡山地区】（4）福浜同好会さつき、宇野体協
ＫＩＢＩスパークルズ、妹尾
【倉敷地区】（2）大高、ソレイユ
【東備地区】（1）がんば！かがと
【美作地区】（1）ＮＡＧＩ
【備北地区】（1）高梁落合
【備西地区】（1）井原サクラ
【玉野地区】（2）後閑
【総社地区】（1）スターママ

※優勝チームは平成27年11月14日（土）～15日（日）に島根県で開催される
中国大会へ岡山県代表として出場する。