第29回中国ママさんバレーボール大会
《 ことぶきの部 》岡山県予選大会　結果表

日にち：平成26年8月17日（日）
会　場：岡山市総合文化体育館

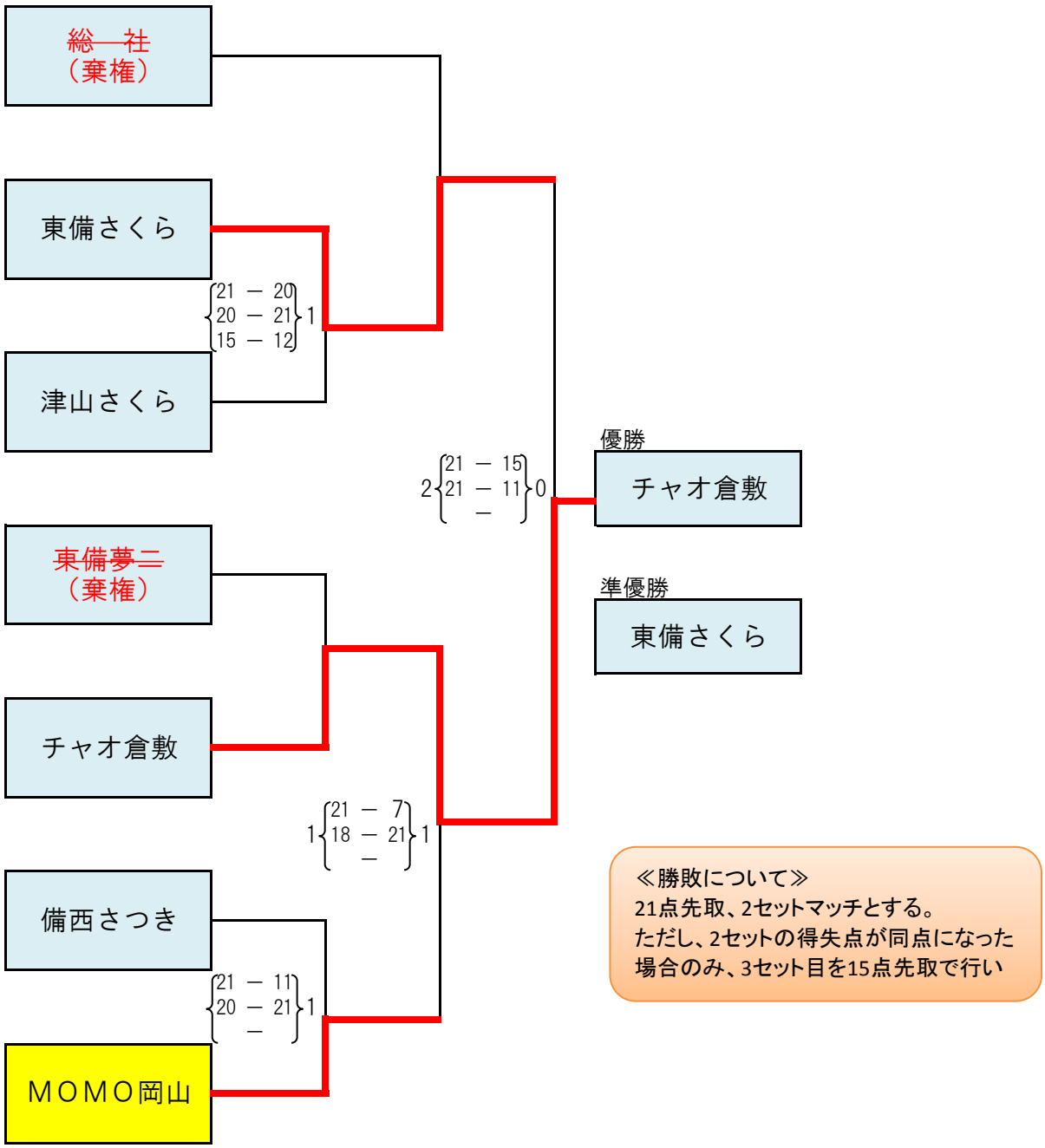

≪勝敗について≫
21点先取、2セットマッチとする。
ただし、2セットの得失点が同点になった場合のみ、3セット目を15点先取で行い

※「**チャオ倉敷**」チームは平成26年11月8日（土）～9日（日）に鳥取県で開催される

第29回中国ママさんバレーボール大会
《 いそじの部 》岡山県予選大会　結果表

日にち：平成26年8月17日（日）
会　場：岡山市総合文化体育館

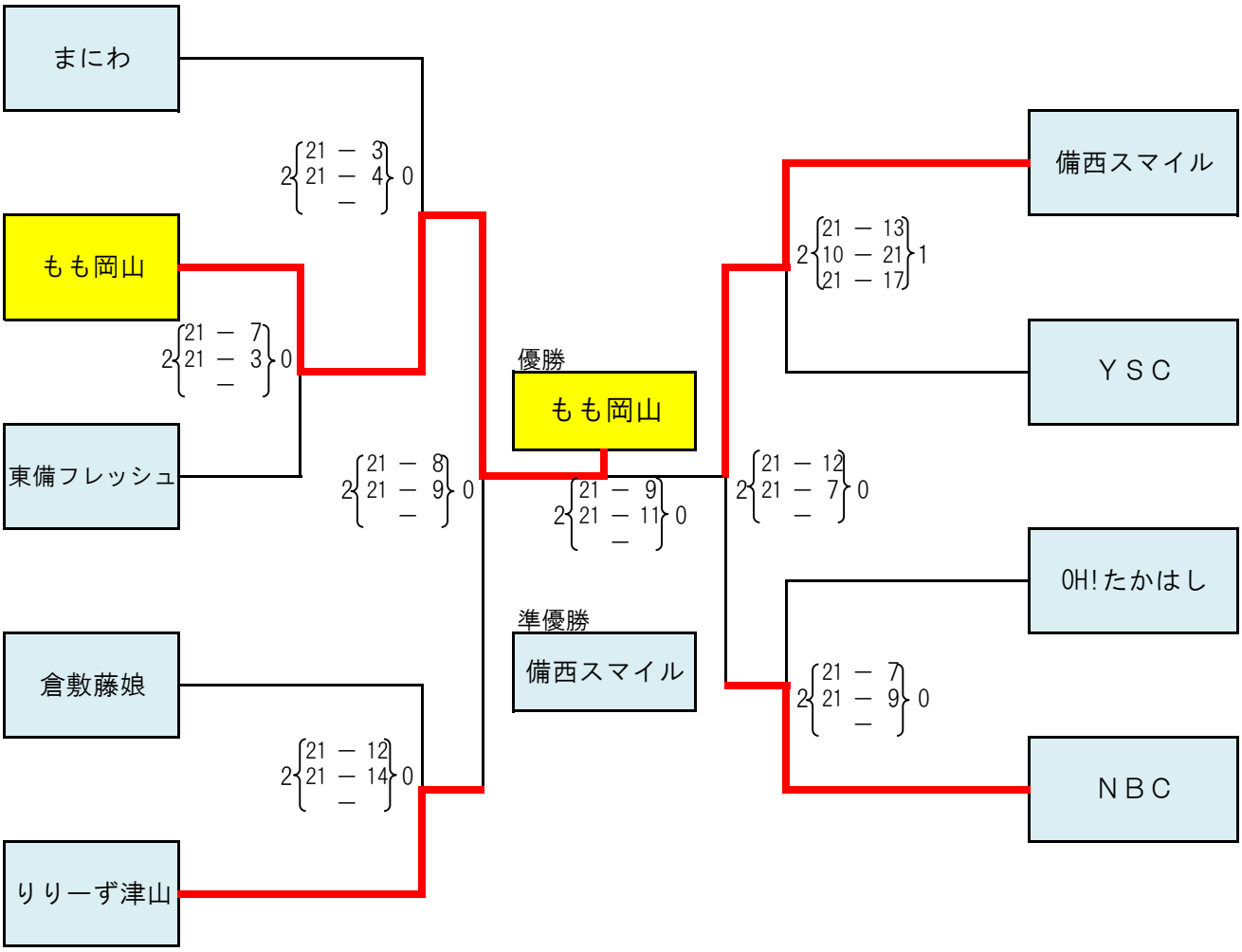

※「もも岡山」チームは平成26年11月8日（土）～9日（日）に鳥取県で開催される中国大会へ岡山県代表として出場する。

第29回中国ママさんバレーボール大会
《 一般の部 》岡山県予選大会　結果表

日にち：平成26年8月17日（日）
会　場：岡山市総合文化体育館

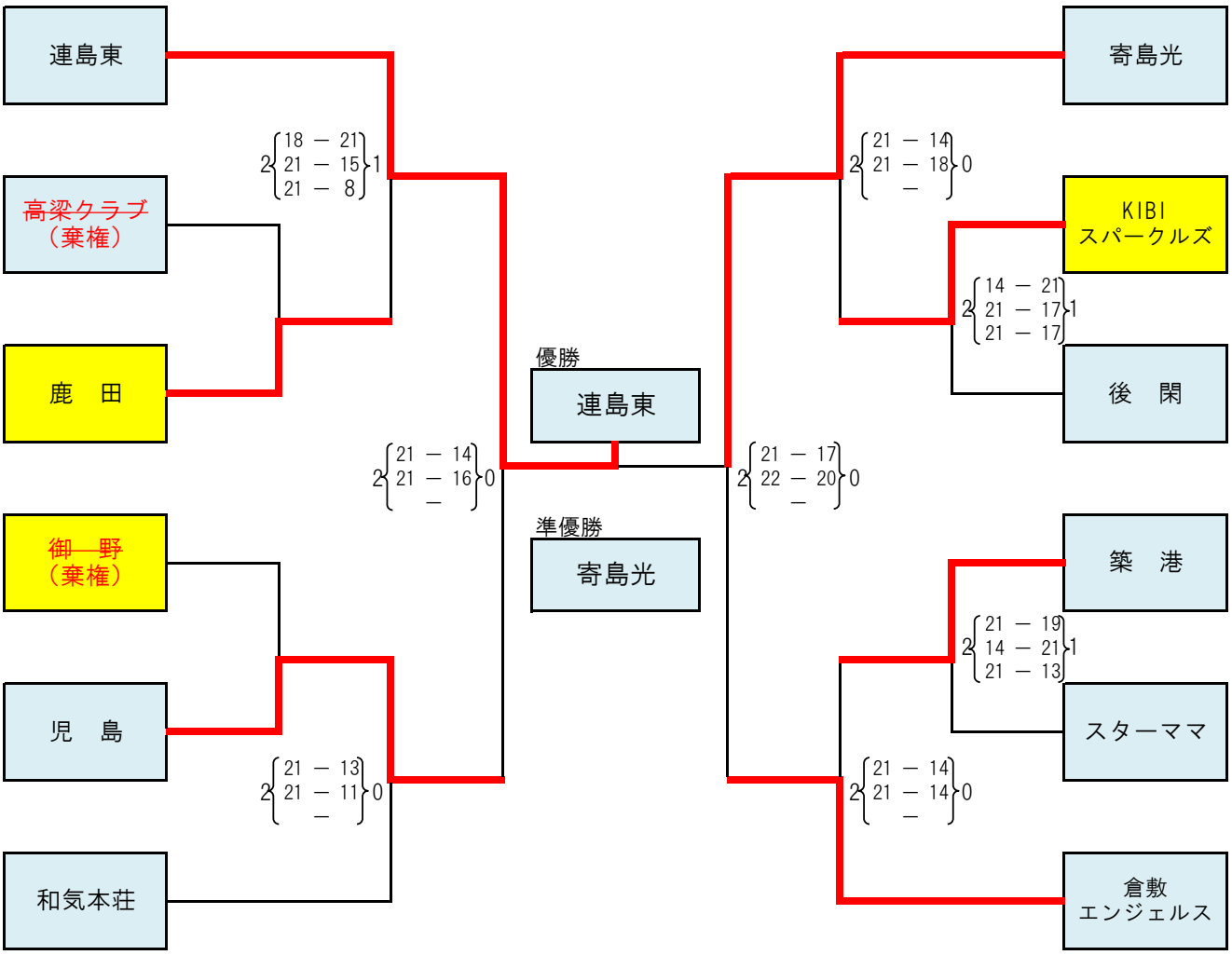

※「**連島東**」チームは平成26年11月8日（土）～9日（日）に鳥取県で開催される中国大会へ岡山県代表として出場する。