第45回全国ママさんバレーボール大会　組み合わせ表

平成26年5月25日（日）　笠岡総合体育館

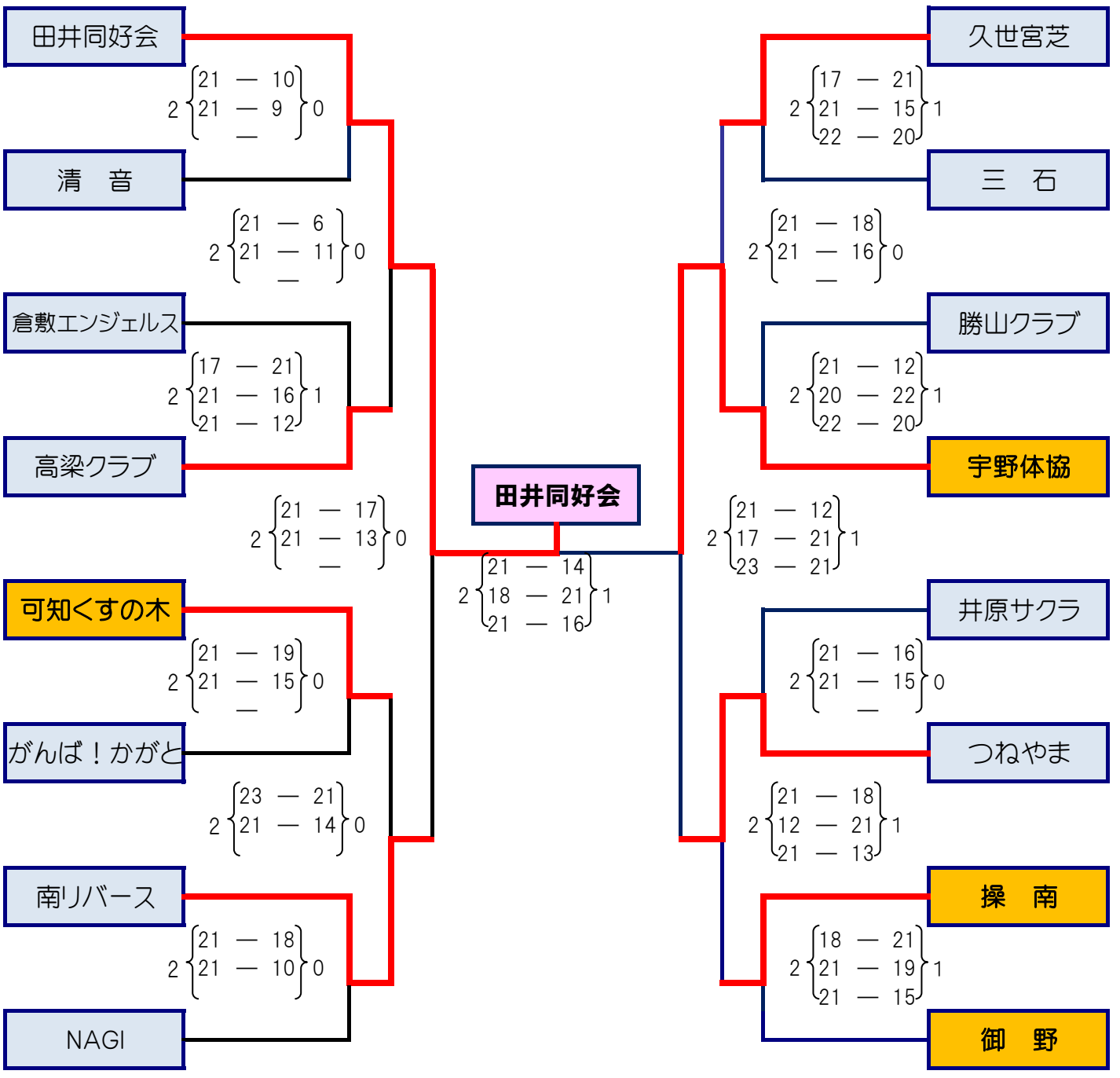

優勝した田井同好会チーム（玉野地区）は7月25日（金）～28日（月）に石川県で行われる全国大会に
岡山県代表として出場する