第9回岡山県労福協会長杯ママさんバレーボール大会
結果表

開催日　：　平成25年6月30日(日)
会　場　：　きびじアリーナ(A･B･Cコート)
　　サブアリーナ(D･Eコート)

Aクラス

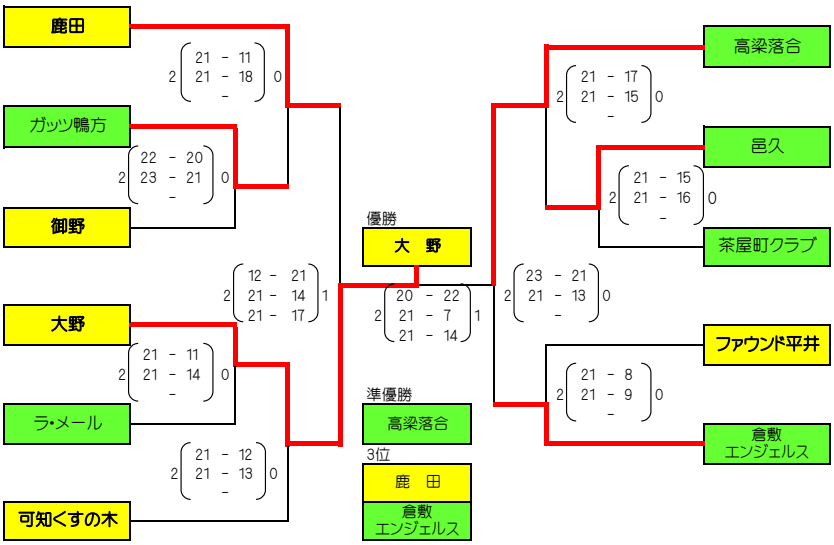

Bクラス

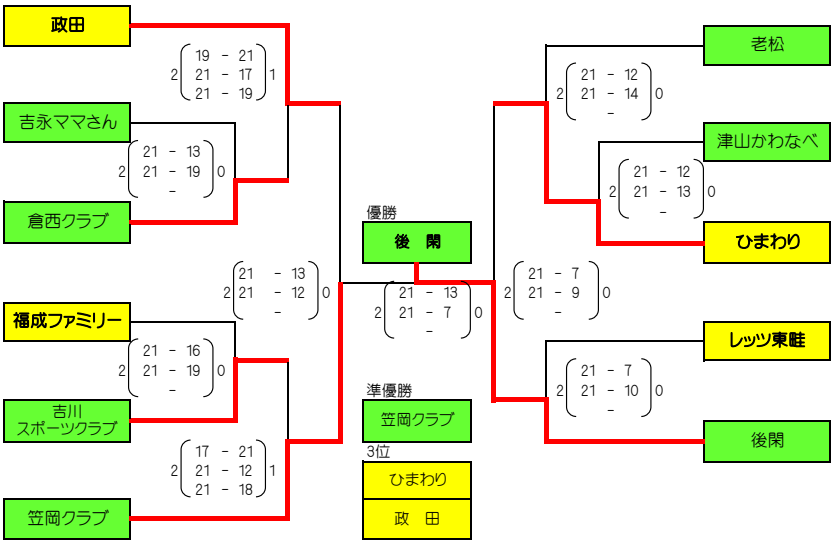
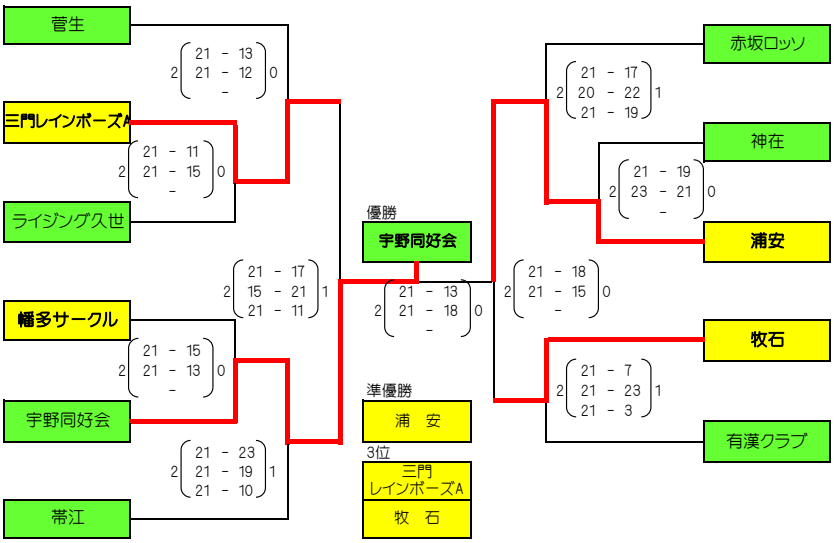
Cクラス